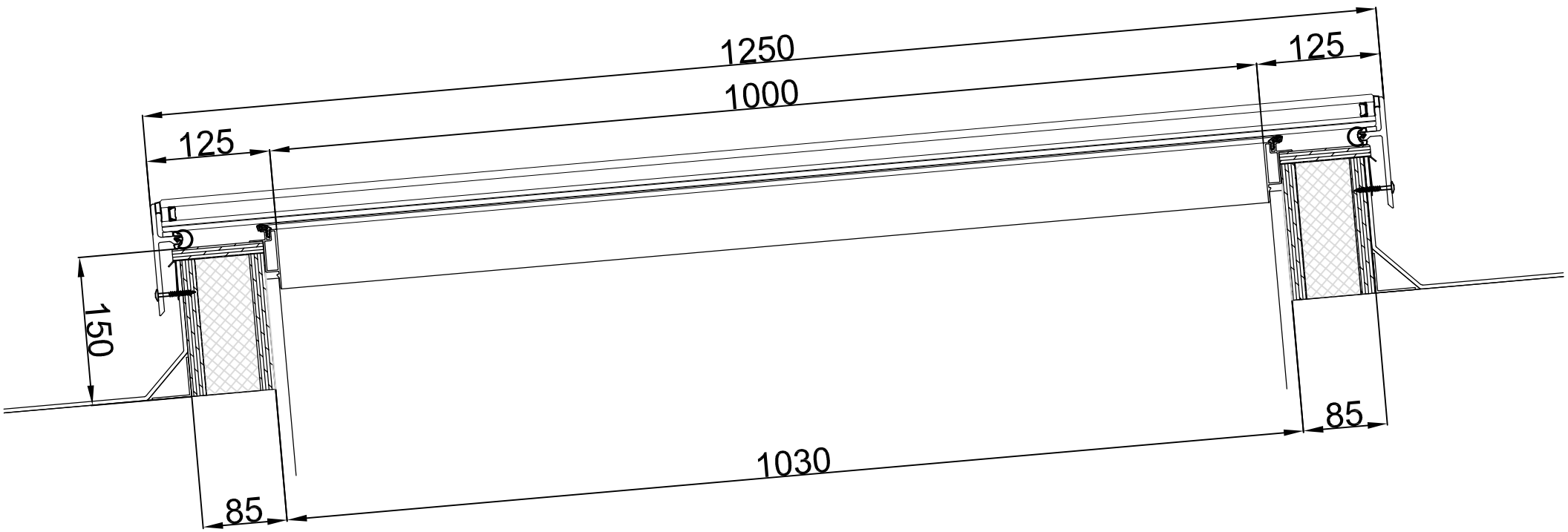

GLASOLUX VELUX® Commercial	Angebotsnummer: AG ... / AB ...	Technische Referenz: GSL	Erstellt durch: GSL Glasolux® GmbH	Geprüft von:	Dokumentenstatus:	
	GSL GLASOLUX®GmbH Nordfeldweg 87 33659 Bielefeld +49 (0)521 / 77 01 943 - 0 +49 (0)521 / 77 01 943 - 24 Info@glasolux.de www.glasolux.de	Projekt: BVH:			Titel: VMR - Mono & Linearlight - Cross section GSL Sachnummer: KdNr - JJJJMMTT - hhmm	
NACH ISO 16016 DARF DIESE ZEICHNUNG WEDER VERVIELFAELTIGT NOCH DRITTEN ANGEBOTEN WERDEN.		Genehmigt von:			Dokumentenart: Bestellzeichnung Kundenanfrage	
		Erstellt am:	Geprüft am:	Genehmigt am:	Index: 000	Blatt/Blätter: 1 / 1	Sprache: de